PETER VAN LINT

NOTATIEPROBLEMEN BIJ DIALOOGANALYSE

0 – De opbouw van de inleiding

Deze inleiding[1] heeft de volgende opbouw: eerst wil ik met u het basismodel bespreken waarvan ik uitga,en de daarbij behorende terminologie uitleggen. Die terminologie is voor een deel nogal eigenzinnig, omdat ik liever een eigen begrippenapparaat ontwikkel dan dat ik partij kies in de nog niet gecanoniseerde terminologische spraakverwarring bij dialooganalyse.
Dan deel ik iets mee over de doelstellingen van het onderzoek als deelobjekt van taalbeheersing. Vervolgens behandel ik de analysecategorieën die ik hanteer, in het kort. Tenslotte ga ik met u een analyseformulier scoren en aan de hand daarvan zal ik nader ingaan op de verschillende problemen die zich voordoen bij de notatie. U heeft van mij een drietal protocollen[2] gekregen. Eén van die protocollen ga ik samen met u analyseren aan de hand van dat analyseformulier, het andere protocol is huiswerk, dat dient u dus thuis te doen en voor de volgende keer ingevuld mee terug te brengen. Dan is er nog een klein protocolletje bestaande uit 3 zinnen, waarvan Appel[3] zegt dat het geen dialoog is,en waarvan ik zal laten zien dat het een uitstekende, voortreffelijke dialoog is. Als toegift heb ik er nog bijgedaan een modelletje van een stukje dramatische dialoog, omdat ik voorshands bij mijn onderzoek niet zo goed onderscheid kan maken tussen gewone dialogen en dramatische dialogen. Ik zal u niet in verwarring brengen, ik demonstreer het model vandaag alleen aan een niet-dramatische dialoog, dus dan kunt u gewoon doorgaan met te denken dat dramatische dialogen en niet-dramatische dialogen heel verschillende dingen zijn.

1 – De componenten van het model

Eerst het model nu. Ik noem dit een beurtwisselingsmodel[4]. Dat is als volgt ontwikkeld: we tekenen eenvoudig de situatie waarin een mannetje iets zegt tegen een ander mannetje (tek. 1), (of een vrouwtje dat iets zegt tegen een vrouwtje, ik noem het maar een mannetje voor het gemak). Het andere mannetje zegt iets terug (tek. 2). Daar ga ik in eerste instantie van uit. In de volgende tekening (tek. 3) is die situatie gestileerd: de mannetjes zijn vierkantjes geworden. Die mensen houden natuurlijk niet op als ze een keer wat gezegd hebben; die gaan in principe eindeloos door, want zo gaat dat in konversatie. De deelnemers aan een dialoog noem ik agonisten, de eerste spreker is protagonist, de volgende conagonist. Datgene wat de linker (de protagonist dus) zegt, heb ik iets meer naar links getekend. Met T1, T2, T3, T4 bedoel ik: teksten die uitgesproken zijn.
In aanduidingen voor dramatische dialogen is dat heel gebruikelijk: "ik ken mijn tekst niet", "een sterke tekst heb jij daar", "die tekst bekt niet". Bij de analyse van dialogen geeft deze aanduiding de mogelijkheid onderscheid te maken tussen spreekbeurt en tekst.

Tek. 1

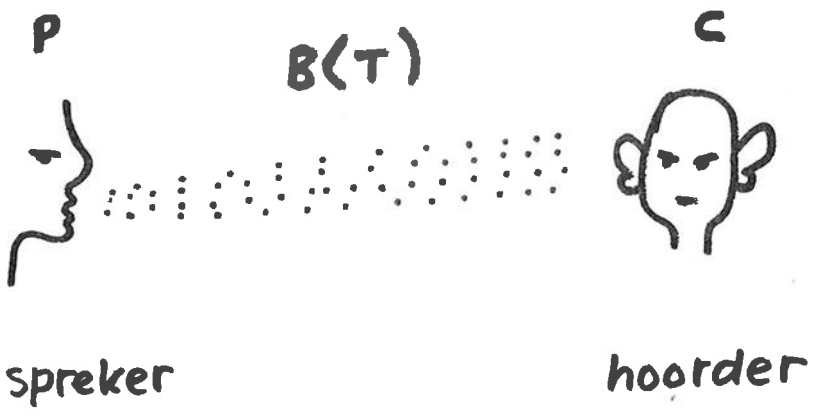

P. en C. zijn agonisten.
P. heeft de spreekbeurt.
C. heeft de luisterbeurt.

Tek. 2

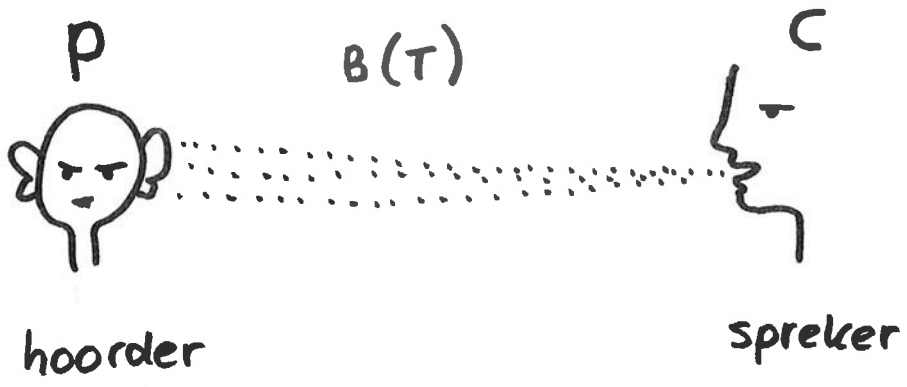

P. en C. zijn agonisten.
C. heeft de spreekbeurt.
P. heeft de luisterbeurt.

Tek. 3– BEURTWISSELINGSMODEL

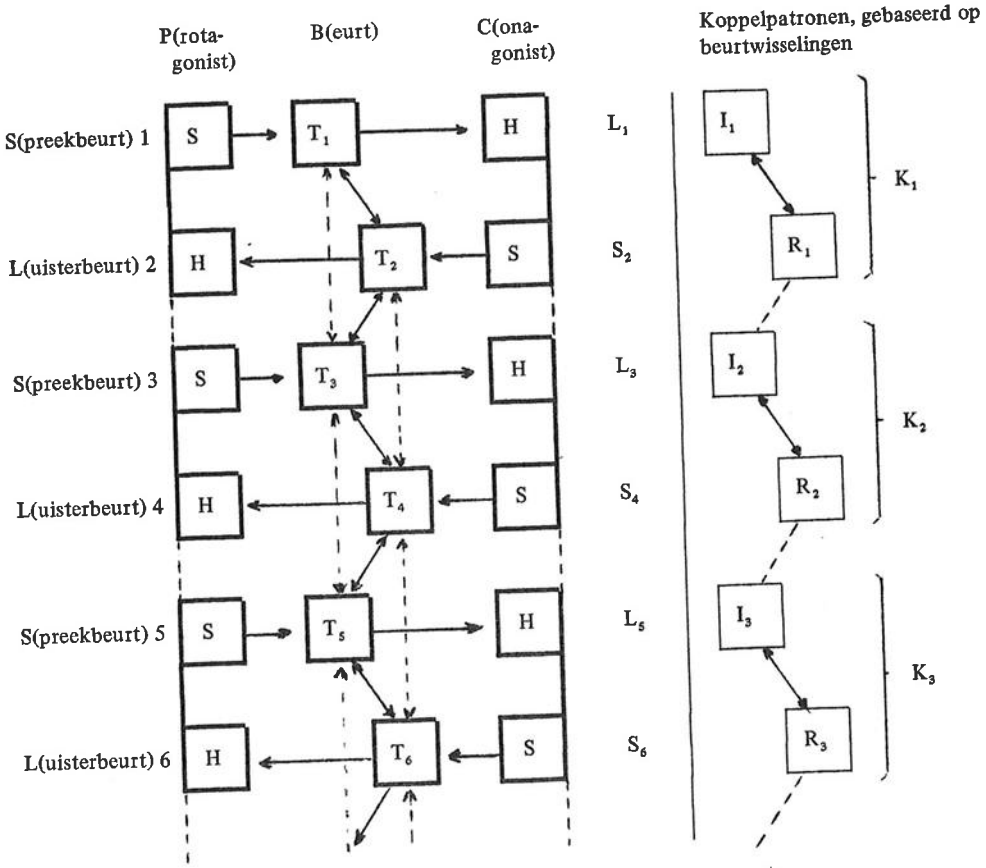

N.B. 1: Vooral de ketens $T_{1, 3, 5, \ldots n-1, n}$, respectievelijk $T_{2, 4, 6, \ldots n-2}$ geven inzicht in de verbale strategie.

N.B. 2: De koppelstruktuur abstraheert voorshands van de verbanden $T_2 - T_3$, $T_4 - T_5$ etc.

N.B. 3: De eindterm van de serie, K_n, waarin S, L_{2n-1}, $S\ L_{2n}$, T_{2n-1} en T_{2n} is hier niet getekend.

Die teksten worden gerealiseerd in zogenaamde spreekbeurten. In het kort: Bij dialogen spreken mensen tegen elkaar, ze hebben daar een bepaalde tijd voor tot hun beschikking en zo'n stukje tijd kunnen we een spreekbeurt noemen. Tijdens die spreekbeurt zeggen ze dingen, en datgene wat ze tijdens zo'n spreekbeurt zeggen, noem ik een tekst. Als de eerste spreekt, heeft hij een spreekbeurt en spreekt een tekst: T_1 en de ander heeft een luisterbeurt, in de volgende sector wordt dat even omgedraaid: T_2 en zo gaat dat in principe onbeperkt verder. Die teksten hebben vaak verband met elkaar, in ieder geval en tenminste een strikt temporeel verband, dat wil zeggen dat *na* de een de ander komt. Vaak hebben ze ook inhoudelijk iets met elkaar te maken. Dat zijn dan de bijzondere gevallen die we bij dialooganalyse verder moeten onderzoeken. De verschillende teksten, die eenzelfde agonist uitspreekt, kunnen onderling ook verband met elkaar hebben. Bij vraaggesprekken betekent dat dat we in de vraagstrategie bepaalde samenhangen kunnen vinden die anders zijn dan die in de antwoordstrategieën. In het model heb ik met stippellijntjes aangegeven dat ook tussen de teksten die een en dezelfde agonist spreekt verbanden aanwezig zouden kunnen zijn. Zo'n eerste spreekbeurt noem ik een "invitatie" (I), en wel een invitatie om te reageren. Dat is niets anders dan een aanduiding voor spreekbeurtwisseling: ik praat en als ik klaar ben met praten dan mag jij. De volgende spreekbeurt is dan niets anders dan een reaktie (R) op de spreekinvitatie. Om een eerste struktuur[5] aan te brengen, ga ik vervolgens de I's kombineren met de daaropvolgende R's. Ik noem die kombinaties: koppels. Daar zit natuurlijk een zekere vertekening in, want een "reaktie" is meestal tegelijkertijd invitatie tot de volgende spreekbeurt. Die vertekening hoeft echter geen probleem op te leveren. Ook bij schaken hebben de zetten van een volgende notering te maken met de voorafgaande en met de volgende, wat niet weg neemt dat we de zetten achter elkaar kunnen noteren als paren van zetten. In feite heb ik mijn notatiesysteem voor de spreekbeurten daaraan ontleend.[6]
Een kombinatie van koppels heet een "keten" in de terminologie die ik hanteer, en een van de opgaven van de dialooganalyse is uit te zoeken hoe een keten formeel en inhoudelijk gekonstrueerd is. Het uitgangspunt bij deze analysemethode is dat een dialoog een dynamisch proces is en *dat een spreekbeurt alleen iets kan gaan betekenen in relatie tot de voorafgaande of de volgende spreekbeurten* (net zoals bij schaken een zet alleen iets kan gaan betekenen in relatie tot voorafgaande of tot volgende zetten, ofwel de direkt daaropvolgende zetten ofwel verder verwijderde). Ik ben dus niet zo geïnteresseerd in een uiting op zichzelf, al geloof ik best dat het zinnig is om afzonderlijke uitingen te gaan beschouwen vanuit een taalhandelingstheorie. Een uiting wordt voor mij pas interessant als ik weet wat er daarvóor en daarná gezegd is/wordt en ik probeer de uitingen in verband met elkaar te zien. Middels dit model tracht ik vat te krijgen op het dynamische proces van converseren in al zijn varianten.[7]

2 – De categorieën in de analyse

Ik meen dat er vier hoofdgroepen van deelanalyses zijn:

1. De eenvoudigste is die van de volgorde in de verschillende teksten die geproduceerd worden, en van de hiërarchie van die tekstdelen tegenover elkaar. Dat levert dan op de *sekwentieanalyse.*
2. Tekstdelen hebben vaak inhoudelijk verband met elkaar, dat levert als categorie op de *thematische analyse.* Voor de dagelijkse praktijk is de thematische analyse de belangrijkste, maar voor dialooganalyse is het thematische deel voorlopig het minst belangrijk.

3. Een derde belangrijk aspekt is: de relatie die bestaat tussen de twee agonisten in zo'n dialoog en de wijze waarop die hun onderlinge relatie regelen *via de tekst.* Dat noem ik de *interaktionele analyse.* Ik wijs u erop dat ik hier nogal afwijk van het begrip interaktie zoals dat in de sociale wetenschappen wordt toegepast. In de sociale wetenschappen betekent interaktie: de totale wijze van samenwerken en op elkaar reageren van mensen.[8] Ik kan daar echter geen vat op krijgen, behalve in zeer algemene, bijna literaire, bijna poëtische termen, en dat is me niet operationeel genoeg. Daarom heb ik interaktie voorlopig teruggebracht tot een aantal elementen: a) de spreekbeurttijd, b) de wijze van spreekbeurtwisseling en c) de spreek- en luisterstandpunten; met dat laatste bedoel ik zaken als: als wie presenteert de protagonist zich in een gesprek? , in welke hoedanigheid treedt hij op? , in welke hoedanigheid luistert de conagonist? en dit allemaal weer alleen voor zover de antwoorden uit de tekst rekonstrueerbaar zijn. Daarbij ben ik mij er ten volle van bewust dat de tekst niet alleen-zaligmakend is en dat ik op deze wijze een aantal redukties toepas waardoor ik op de totaliteit van de communicatie maar ten dele vat krijg.
4. Tenslotte zijn er teksten die een speciale funktie hebben t.a.v. thema, sekwentie of interaktie, dat zijn die teksten die thema, sekwentie, interaktie speciaal organiseren. Díe organisatie noem ik de procedure, de gang van zaken; de teksten die een speciale funktie hebben t.o.v. de gang van zaken, noem ik dan de procedurele teksten; en de analyse daarvan is: de *procedurele analyse.*

In deze vier hoofdkategorieën meen ik de voornaamste aspekten van dialooganalyse gevat te hebben, die dan weer uiteen kunnen vallen in een belangrijk aantal subanalyses.

3 – Dialogen als deelobjekt van taalbeheersing

Dan is de vraag gerechtvaardigd: waarom doet iemand dit soort onderzoek? De doelstellingen daarbij zijn de volgende:
1. een inzicht in *individuele verbale strategieën.* Dat veronderstelt een inzicht in de *verscheidenheid van de verbale strategieën.* Bij die verscheidenheid van verbale strategieën moet u aan zoiets denken als de befaamde kategoriseringen, spreektypologieën, zoals je die wel aantreft in boekjes over diskussietechniek, u weet het wel: de aanhouder, de volhouder, de tegenhouder, de behouder, de overhouder, de voorhouder, de achterhouder, de onthouder, de hand-boven-het-hoofdhouder, de het-hoofd-boven-water-houder enz. Kategorieën dus, zoals je die bij o.a. Stermerding[10], zij het in wat andere termen, tegenkomt en waarvan ik moet toegeven dat het aardige kapstokjes zijn die helpen om iets te begrijpen van discussietechniek. Maar werkelijk verdieping en inzicht geven die gemakkelijke typologieën natuurlijk niet. Nu hoop ik dat inzicht in de verscheidenheid van verbale strategieën op basis van de verschillende manieren waarop teksten in serie worden geproduceerd, en waarop op teksten gereageerd wordt, kan leiden tot een kategorisering die meer operationeel is en daardoor beter hanteerbaar.
2. een *inzicht in de relatie tussen verbale strategieën en sociale stratifikatie.* Onder het laatste versta ik de wijze waarop mensen menen sociaal gedetermineerd te zijn en zich als sociale klasse menen te kunnen en moeten manifesteren.
3. een overzicht van dialoogvormen op basis van dialogische patronen, dus een soort van *genretheorie van de dialogen.* Als toelichting op dit laatste het volgende: Men kan zich afvragen of een interview een soort van dialoog is, of dat interview en dialoog in werkelijkheid totaal verschillende vormen van konversatie zijn,[11] en dat leidt tot de vraag of er wel algemene vormen van konversatie bestaan.

4. een inzicht in de mogelijke *sociale spreiding van dialoogvarianten.* Ik denk dat wij er te gemakkelijk van uitgaan dat alle mensen, omdat ze kunnen spreken, dezelfde soorten van dialogen wel kunnen hanteren. Het lijkt me echter niet uitgesloten, dat bepaalde vormen van dialoog sociaal bepaald zouden zijn en misschien sommige wel sociaal exclusief.

Op al dat soort problemen kan ik alleen maar zicht krijgen als ik een duidelijk analysemodel heb, waardoor ik verschillende vormen en varianten kan gaan onderscheiden.

De voorafgaande doelstellingen zijn, hoe maatschappelijk gericht ook, toch nogal wetenschappelijk. Daarnaast heb ik ook nog didaktische doelstellingen. Preliminair daarbij is een inzicht in de *verschillende wijzen* van informatieverschaffing en informatieacceptatie. Een taalbeheerser moet individuen kunnen adviseren t.a.v. *de keuze voor een bepaalde* strategie i.v.m. een beoogd resultaat en t.a.v. *veranderingen van strategie* i.v.m. een beoogd resultaat. In laatste instantie ben ik ook nog wel bereid om naar mogelijkheden te zoeken tot verbetering van individuele, persoonlijke, gefixeerde strategieën, indien die gefixeerde strategieën niet flexibel genoeg zijn voor het bereiken van verschillende situatie-afhankelijke doelstellingen. U merkt dat ik uiterst voorzichtig ben met de term "verbetering van communicatie". Daarbij vraag ik me steeds af: verbetering, hoe zo? , voor wie? , wanneer? [12]. Ik beperk me voorlopig tot pogingen bepaalde vormen van kommunikatie te begrijpen en dat lijkt me pretentieus genoeg. Dit soort van onderzoek acht ik geen competence-onderzoek, maar in allereerste instantie *performance*-onderzoek, met alle bezwaren die daar aan kleven.[13] De resultaten van dialoogonderzoek kunnen van didaktisch belang zijn voor training in diverse dialogen in de maatschappelijke sfeer, voor de training in verschillende vraaggesprek-situaties, waaronder de didaktische vraaggesprekken, zoals de gesprekken in de klas, tentamengesprekken en "gewone" vraaggesprekken te rekenen zijn die leerlingen met hun leraren houden om iets te weten te komen. Voorts voor de training in koop- en verkoopgesprekken (die aan de orde van de dag zijn) en in laatste instantie voor de training in verschillende journalistieke interviews. Dat lijkt allemaal erg pretentieus, vooral als je ziet wat het onderzoek tot nu toe heeft opgeleverd. In de praktijk van de dag probeer je natuurlijk gewoon een aantal eenvoudige vragen te formuleren en op te lossen.

4 – De notatieproblemen

In mijn inleidinkje voor dit symposium heb ik al geschreven dat het noteren best een moeilijke aangelegenheid is. Je moet kriteria vaststellen, je moet ook proberen die kriteria hanteerbaar te maken. Je moet observatiepunten vaststellen en notatiewijzen kiezen met het daarbij behorende notatiesysteem. En je moet een handelingsvolgorde in de analysemethode vaststellen. De methode die ik hanteer, is hiervóor al gedeeltelijk ter sprake gekomen. Aangenomen dat ik beschik over een gespreksprotocol, dan zijn dit de eerste stappen:
1. de volgorde vaststellen van de diverse spreekbeurten en de daarin gehouden teksten.
2. Die spreekbeurten kombineren tot koppels.
Dat is een strikt formele zaak en daar komt meteen al het eerste probleem voor

de dag. Er zijn in gesprekken vaak teksten die niet opgevat kunnen worden als een echt nieuwe spreekbeurt, maar als een poging om er tussen te komen, of als een vorm van kommentaar. Teksten dus als: "ja, ja dat snap ik", die dus niet de funktie hebben van een eigenlijke spreekbeurt.
In de praktijk levert dat niet zo vreselijk veel problemen op, maar er zijn gevallen denkbaar, dat de een iets zal interpreteren als achtergrond-gepraat (back-channel-talk is daar het woord voor), of als een niet gehonoreerde claim, of iets dergelijks. Dat is mijn eerste interpretatieprobleem al. Het eerste notatieprobleem vinden we dus in de strukturering van een dialoog bij de beantwoording van de vraag of een tekst als spreekbeurt dan wel als claim of back-channel talk genoteerd moet worden.
3. Die koppels wil ik vervolgens kombineren tot ketens en dat kan ik alleen maar op basis van tekstinterpretatie doen. Wel, de problemen van de subjektiviteit van elke tekstinterpretatie zijn u natuurlijk voldoende bekend. Toch moeten we op basis van zo'n subjektieve tekstinterpretatie komen tot een *ketenkombinatie,* a) wat betreft de interaktie, b) wat betreft de thematisering van het onderwerp, c) wat betreft de sekwentiëring, en d) wat betreft de procedure. In dat laatste moeten we onderzoeken of er een geheel is, een cluster van koppels, dat als een procedurele ronde beschouwd zou kunnen worden. De koppel- en ketenstruktuur tezamen kunnen vervolgens weer verder bekeken worden op eventuele substrukturen met als vragen: a. thematisch: hoe wordt een thema ingeleid, en waar, hoe wordt het voortgezet en waar, en hoe wordt het afgesloten en waar; b. procedureel: welke pogingen worden ondernomen door elk van beide agonisten om de procedure in handen te krijgen of in handen te houden.
4. Strikt interaktioneel van aard zijn vragen als: wat voor reaktie volgt er op een bepaald aanbod? Volgt er inderdaad ook een antwoord op een vraag zoals je bij een vraag mag verwachten? En passant smokkel ik even een heel probleemveld binnen: op een vraag mag je een antwoord verwachten. Dat klinkt vrij vanzelfsprekend en het schijnt intuitief best in orde, maar dat is in werkelijkheid allemaal nog niet zo zeker. Volgt op een vraag *altijd* een antwoord? Zo nee, *meestal* dan? Als dat ook niet het geval is, wat volgt er dan meestal op een vraag? Na een beetje introspektie kun je wel zeggen: op een vraag kan een antwoord volgen, maar ook een tegenvraag of een uiting met de strekking van een totale ontwijking. Als de vraag dan het aanbod is, dan is wat daarna komt de reaktie op dat aanbod en daar kun je grofweg 3 kategorieën in onderscheiden:[14]

1. als op de vraag komt wat je mag verwachten, laten we aannemen dat dat een antwoord is, dan vertonen de elementen uit het koppel een komplementaire verhouding.
2. als er een tegenvraag komt, met behoud van het thema, dan is er sprake van een symmetrische verhouding.
3. en als er een ontwijking komt, dan is er een neglectische verhouding tussen de beide elementen van het koppel en ook dat wijst op bepaalde vormen van interaktie. Ook hier vindt u dus een stukje sociale theorie over relaties tussen mensen sterk gereduceerd tot relaties tussen uitingen. Die reduktie is nodig om althans enige greep op het talige materiaal te krijgen.

5. In de koppel- en ketenkombinaties die samen de thematisering van de dialoog bepalen, moeten we vaststellen hoe de thema's geclusterd zijn, wat de vormen van voortzetting zijn, of die voortzetting lineair is, of dat er een korrigerende voortzetting is, een specificerende voortzetting of wat er nog meer aan mogelijkheden denkbaar is. Bij vraaggesprekken is het van belang te weten wat voor soort vragen er gesteld worden. Daarbij is het voor mij nodig gebleken om een andere soort indeling in vraagsoorten te ontwikkelen dan ik uit de literatuur ken, omdat

de classificaties die bestaan, niet gebaseerd zijn op beschrijving van een discussie als een dynamisch proces, dus niet de relatie benoemen tussen een vraag als aanbod en de op dat aanbod te verwachten reaktie.[15]
6. Een ander interaktioneel probleem vormt de tekstuele neerslag van de relatie tussen de agonisten, wat betreft spreekstandpunten en aanspreekstrategieën. Ook daar moeten een aantal interpretatie-beslissingen over genomen worden en een aantal notatiebeslissingen.
7. Tenslotte moeten uit al die zaken konklusies getrokken worden omtrent de gehanteerde verbale strategieën. Die *strategieën zijn dus complexen van teksten waarin patronen aanwijsbaar zijn, die iets te maken hebben met interactie, thema en sekwentie, die beïnvloeden en zelfs determineren.* Daar ging het immers onder meer om. Het was één van de doelstellingen om er achter te komen wat de verbale strategieën van mensen alzo zouden kunnen zijn.
8. Tenslotte willen we ook nog weten wat de aard van de verstrekte informatie is: is die reïsch (gaat die dus over zaken); is die affektief of kommentariërend, of expressief (gaat ie over de agonist zelf); is ie aktiverend of kodisch (levert ie op een of andere wijze kommentaar op de wijze van uitdrukken van de gesprekspartner). Dat geschiedt allemaal in een cyclisch proces, want áls die informatie dan al expressief, informatief, kodisch of wat dan ook is, wat betekent dat dan weer voor de totale verbale strategie?

We hebben hiervóór al gezien dat er zich op elk niveau van de analyse notatieproblemen voordoen die alle berusten op de vraag hoe een bepaalde uiting in verband met vorige of volgende uitingen geïnterpreteerd dient te worden met betrekking tot hun gezamenlijke funktie ten opzichte van de ontwikkeling van thema, sekwentiëring, interaktie of procedurewacht. In elk van deze gevallen blijken de kriteria voor interpretatie nog niet erg operationeel te zijn. De *eerste serie notatieproblemen* wordt dus geleverd door de vraag: als wat voor *soort* uiting moet ik deze uiting noteren? Het aantal kategorieën waarop men analyseren gaat, is ongetwijfeld voor uitbreiding vatbaar, maar ik denk dat ze steeds terug te voeren zijn tot één van de vier hoofdgroepen. We moeten ook oppassen voor een té genuanceerde uitsplitsing. Ik heb nu al een stuk of 19 kategorieën bij elkaar. Dit is met enige moeite wel uit te splitsen tot een aantal van zo'n 400[16], maar dat voert te ver, want zo'n genuanceerde analyse kan niemand meer snel lezen en beoordelen en daar kun je ook weinig meer mee doen voor de beoordeling van verbale strategieën.
De *tweede serie notatieproblemen* wordt geleverd door de vraag: gegeven een bepaalde interpretatiebeslissing, hóe *noteer* ik die beslissing zo kort en bondig mogelijk. Het is immers nodig zodanig te noteren dat er *vergelijkbare analyses* gemaakt kunnen worden, dat de interpretaties *snel noteerbaar* zijn, dat ze, desnoods na enige terminologische studie, *snel leesbaar* zijn, dat ze *snel verwerkbaar* zijn, en dat onderzoekers elkaars analyses snel kunnen lezen. Dat heeft als konsekwenties dat de kategorieën enerzijds niet te sterk onderworpen mogen zijn aan subjektieve interpretaties, dat ze eigenlijk liefst binair genoteerd moeten kunnen worden, dus met "ja" of "nee", dat ze in ieder geval eenvoudig kodeerbaar moeten zijn, met eenvoudige tekentjes. Die analyses hoeven ook weer niet zo vereenvoudigd te worden, dat ze op komputerkaarten gaan lijken. Dat zou maar schijn-exactheid opleveren die in strijd is met de subjektieve uitgangskriteria.

5 – Praktijkvoorbeelden waarin de echte problemen tevoorschijn komen

Laten we maar eens gaan kijken hoe dat in de praktijk nu werkt. Als u nu het eerste protocol (zie bijlage 1b) er even bij wilt nemen en als u er een notatieformulier (bijlage 5[a]) er bij wilt nemen, dan zal ik het U één keer voordoen. Daarna moet u het zelf kunnen, dat is afgesproken. Daar staat "dialooganalyses" boven en "analyseformulier" en linksboven vullen wij bij "Gesprek" in: gesprek van 23.12.77. Dan weten we dat, dat is gemakkelijk als je het nog eens opzoekt.
P/C dat zijn de agonisten, ik heb, zoals ik u al eerder heb verteld, daarvoor de hybridische termen protagonist en conagonist ontworpen. Protagonist, degene die het eerste spreekt, en conagonist, niet degene die tegenspreekt, maar degene die meespreekt. Protagonist/conagonist, afgekort P/C. Wie P en C zijn in dit interview doet voor deze analyse zelf niet zoveel ter zake, maar is wel van belang voor een serie analyses bij gelijkblijvende agonisten. In dit geval: P is Enklaar en C dat is Van Agt. Bij "Bijzonderheden", mag u natuurlijk invullen wat u allemaal bijzonder vindt, ik had meer het oog op de titel: "Met het oog op morgen" en daar moet dan nog bij Hilversum II 23.00 uur.
Nu gaan we dat formulier even snel invullen. Ik heb de koppelstrukturen al voor u aangegeven. Het eerste protocol dat u ziet (bijlage 1a) dat is het protocol, zoals de Rijks Voorlichtings Dienst het toestuurt. De Rijks Voorlichtings Dienst schrijft er altijd onder: "letterlijke tekst ongecorrigeerd". Maar de protocollen die de Rijks Voorlichtings Dienst stuurt, zijn bijgesneden, die zijn esthetisch verzorgd gemaakt: de agonisten in de protocollen die de RVD stuurt, die stotteren niet meer, die vergissen zich niet meer, die spreken over het algemeen in keurige zinnen; die zinnen staan ook allemaal netjes met interpunktie uitgetypt. Kortom, de typiste die protocollen uitwerkt, weet precies hoe een verzorgd protocol er dient uit te zien. Als je ze echter vergelijkt met de bandopnames van de originele gesprekken, dan zitten daar vaak nogal wat verschillen in. Voor deze analyse gaan we er nu maar van uit dat de protocollen die u hier voor u heeft, de echte protocollen zijn van de gesprekken zoals ze werkelijk gevoerd zijn. Voor onze analyse van vandaag is dat ook acceptabel, want er bestaan in dit geval geen essentiële verschilpunten tussen de authentieke protocollen en de hier vóorliggende protocollen. Dat protocol heb ik vóorbewerkt voor de analyse (zie bijlage 1b) en op het analyseformulier (bijlage 5a en 5b) treft u vóorgestruktureerd aan 5 koppels, keurig verdeeld in Invitatie en Reaktie, je hoeft ze maar naast elkaar te leggen. Nu gaan we de kolommen invullen. De eerste kolom is de SPIR kolom voor de nadere invulling van de Spreek-Invitatie- en Reaktiepatronen.
Noteert u in de kolom "SPIR" in het eerste vakje bij I1: il. Dat betekent *inleiding* en dat wil niets anders zeggen dan dat daar de ondervrager een onderwerp *inleidt.* In het vakje R1 onder SPIR noteert u dan vz. dat is een voortzetting. U leest de tekst en ziet dat de voortzetting lineair is: er wordt gewoon doorgepraat over datgene wat aangeboden was. Bij I2 is even iets aardigs aan de hand. Het vorige thema wordt niet met zoveel woorden afgesloten, maar het wordt afgesloten doordat er een nieuw topic geïntroduceerd wordt. Die invitatie is zowel af (afsluitend) als il (inleidend), "af" wat betreft het voorafgaande, "il" wat betreft wat er nog komen gaat. In R2 is weliswaar sprake van een voortzetting, een vz die weer lineair van aard is, maar de vraag is, of er ook een voorstel voor afsluiting instaat. Als R2 zegt: "Ik moet in dit stadium ermee volstaan te zeggen enz.", impliceert dat toch eigenlijk wel: "en praat er nou maar verder niet over, want van mij hoor je toch niets meer". Als die interpretatie juist is, dan is er hier ook sprake van een voorstel voor afsluiting, een vaf. Maar dat is

alleen op basis van wat er staat niet "hard" te maken, want het staat er eenvoudig niet met zoveel woorden, ik denk alleen dat het zo is. En ook dat is een van de problemen waar je met notatie voor komt te zitten. I3 accepteert in ieder geval het v(oorstel) voor af(sluiting) niet en is een voortzetting en wel weer een lineaire voortzetting. Het kan ook als een specificerende voortzetting beschouwd worden, dat hangt af van je interpretatie. R3 is een lineaire voortzetting en bij I4 krijg je hetzelfde probleem als zoëven, het vorige onderwerp wordt afgesloten, er wordt een nieuw probleem geïntroduceerd, dat is dus weer een inleiding en het is tevens een voorstel voor afsluiting doordat de protagonist zegt: "en de *laatste* vraag". R4 is een lineaire voortzetting, I5 is een specificerende voortzetting en impliciet een voorstel voor afsluiting en R5 is ook een voortzetting met de eigenlijke afsluiting.
De volgende kolom heeft als kop: sub. Daarmee zijn substrukturen in de koppeling bedoeld. Dat slaat op het volgende soort verschijnselen: je kunt gesprekken heel mooi in zo'n beurtwisselingsmodel tekenen, maar vaak "verschuift" de procedurewacht als het ware. Bij interviews ligt de procedurewacht in het algemeen bij de protagonist, maar het initiatief kan op een bepaald moment bij de conagonist komen te liggen. Kijkt u maar naar het fragment uit Tanchelijn, K4 (bijlage 4). Dan kan het voor de verdere analyse veel makkelijker zijn om van die substruktuur in de koppeling uit te gaan. Dat geval doet zich echter in dit protocol niet voor, dus hier hoeven we niets in te vullen. De volgende kolom geeft het AR-schema, het Aanbod-Reaktie-schema. Bij I1 is sprake van een vraag, bij R1 wordt de vraag gewoon beantwoord, er bestaat een complementaire verhouding tussen de twee delen. I2 is weer een vraag. In R2 wordt er op ingegaan, dus ook daar weer een complementaire verhouding. In K3 en K4 hetzelfde. Bij I5 is even iets aardigs aan de hand: I5 staat tegenover de voorafgaande R4 in een symmetrische verhouding. Er wordt nl. een voorzichtige korrektie toegepast op wat daar gezegd is. R5 is ten opzichte van I5 weer complementair en we zien dat de verhoudingen tussen Aanbod en Reaktie in dit gesprekje voornamelijk complementair van aard zijn. In de volgende kolom (Proc. zet) noteer ik de "procedurele zetten" die gedaan worden. Die komen hier volledig overeen met de thematische struktuurelementen. De clustering van de thema's gaat hier gelijk op met de procedurele zetten en de acceptering daarvan. Dat hoeft niet altijd het geval te zijn. Als op een gegeven moment de conagonist zegt: "waarom stelt u die vraag nu? " dan is er op dat moment een stukje onduidelijkheid over de procedure en de bewaking ervan ontstaan, de conagonist probeert zelf de procedure te gaan overnemen. In zo'n geval noteer je een andere procedurele zet dan in het geval van ons protocol. Zo'n procedurele zet wordt gekenmerkt door voorstellen voor verandering in de procedure of door betwijfeling, uitstel of verwerpen daarvan. Een nieuw thema introduceren is een verandering in de thematische struktuur van de procedure, dus óok een procedurele zet. Een recht opstaand streepje geeft zo'n voorstel aan, een + dat het voorstel wordt geaccepteerd, een – dat het wordt verworpen, een ? (of een O) dat het wordt betwijfeld of uitgesteld. Dat zijn vier tekentjes, en dat is eigenlijk twee te veel. Wie de meeste procedurele zetten geaccepteerd ziet, "wint" de procedure. Als de procedurewacht vastligt in de *spelregels van een bepaalde vorm van taalverkeer*, zoals bij het journalistieke vraaggesprek, kan op deze wijze gekontroleerd worden of beide participanten zich wel aan de spelregels houden[17].
De volgende kolom, die van de rondes, levert weinig problemen op. Een ronde is ook een totale procedurele serie waarin hetzij een stuk thema, hetzij een stuk interaktie, hetzij een stuk sekwentie besproken wordt. In dit geval worden interaktie en sekwentie niet besproken, die worden allemaal impliciet

gehouden, dus hier loopt een ronde ook weer parallel met de thematisering, er blijken 3 thema's en 3 rondes te zijn, die alle "gewonnen" worden door de protagonist. De kolom "duur" is misschien wel weer even aardig. In zo'n klein fragmentje (en ook in aanzienlijk grotere fragmenten) mag je ervan uitgaan dat de agonisten met ongeveer gelijke spreeksnelheid spreken. Om dat nu snel te noteren, tel ik eenvoudig het aantal regels dat een ieder tot zijn beschikking heeft. U mag het natellen, uiteindelijk komt eruit dat beide 18 regels voor hun rekening nemen en dat komt overeen met de verdeling zoals die in erg veel interviews aanwezig is. Een andere, waarschijnlijk betere verdeling is dat de ondervrager de helft van de spreektijd van de ondervraagde voor zijn rekening neemt[17]. Dat (het tellen van regels) kan natuurlijk alleen maar bij protocolanalyse. Bij de analyse van teksten die nog uitgesproken worden, kan men beter een stopwatch hanteren. Heel interessant vind ik zelf de kolom 'spreekstandpunt"[17], want: "wie spreekt er nu eigenlijk", probeer ik daar te noteren. Dat doe ik in eerste instantie door te noteren die voornaamwoorden en eventuele andere woorden, waarmee de spreker zichzelf aanduidt. In I1 vinden we "ons allemaal" en "oppositie" als aanduidingen voor degene die de vraag stelt. Bij de interpretatie levert dat wel moeilijkheden op. Want wie is "ons allemaal" Is dat het hele Nederlandse volk? Betekent dat "alle toeschouwers", betekent dat "wij van de oppositie" of betekent dat "wij allemaal, in het bijzonder wij van de oppositie", kortom de dialogicus zal daarover te zijner tijd een beslissing moeten nemen. Voorlopig noteren we aan welke woordjes het spreekstandpunt is opgehangen. In R1 is sprake van "wij" en "ik" en van "kollega ministers" en hier is dan waarschijnlijk wel gerechtigd de veronderstelling dat hier spreekt "de minister-president" en niet "de heer Van Agt". In de analyses van gesprekken met Den Uyl, die ik een poosje geleden gepubliceerd heb,[17] blijkt dat Den Uyl de ene keer spreekt als "hoofd van de coalitie", de andere keer als "minister-president", dus als "minister van algemene zaken", de volgende keer weer als "voorzitter van de ministersvergadering" en als toeschouwer moet je maar begrijpen welke pet hij nou weer op heeft. Bij Van Agt is dat nog wat lastiger. Die staat zelfs toe dat in gesprekken met hem over persoonlijke zaken wordt gesproken (waardoor die gesprekken wel veel leuker worden, ik vind het altijd leuk om te horen dat hij in het weekend weer naar Nijmegen toegaat en dat hij een tas vol spullen mee heeft). Dat komt bij Den Uyl eenvoudig niet voor. Ook bij Wiegel niet. Mijn volgende boek komt dan ook te heten naar een citaat uit een gesprek met Wiegel: "Als ik spreek, dan spreek ik als minister".[18] Daarin werk ik het begrip "spreekstandpunt" nader uit naar analogie van het uit de literatuurtheorie bekende "vertelstandpunt". Naast de vraag "wie spreekt hier", komen dan ook vragen aan de orde als:: "vertelt hij of bezweert hij? " "Vanuit welke kennis van zaken vertelt hij"? etc. In dit schema geef ik alleen even aan hoe ik het in eerste instantie probeer aan te pakken. Terug naar ons "eigen" protocol. In I2: ons, ik, R2: "ik" en misschien "het huidige kabinet", Wie is die "ons" in I2? Waarschijnlijk niet dezelfde als de "ik" in de laatste zin. Vanaf de tweede helft presenteert de interviewer zichzelf als interviewer: "En het staat en blijft op de agenda staan? " (I3) is een vraag om bevestiging waarbij de protagonist *impliciet* slechts als ondervrager optreedt, in I4 heeft hij het heel *duidelijk* over zichzelf als interviewer die werk doet voor de radio en voor de TV. Dat doet hij in de volgende invitatie ook. Hij is dus van spreekstandpunt gewisseld: sprak ie eerst namens het gehele Nederlandse volk, later spreekt ie namens de groep van interviewers.
De volgende kolom[19], die van de aansprekingen, vormt het complement van de voorafgaande. Hier noteer ik het beeld dat de agonisten van elkaar hebben.

Maar ook dit sociaal-emotionele aspekt reduceer ik voorshands tot talig onmiddellijk waarneembare elementen als aansprekingen, persoonlijke voornaamwoorden waarmee de andere agonist wordt aangeduid, en aanduidingen voor gezamenlijke kennissen. De laatste categorie ontbreekt hier. In de Den Uyl-interviews bleek de conagonist de protagonist zelden aan te spreken en zeer zelden bij de naam te noemen. In dit protocolletje wordt de conagonist eenmaal met de naam aangesproken (I1) en niet met zijn funktie, de protagonist wordt geen enkele keer met de naam aangesproken en beide agonisten spreken elkaar aan met u. De protagonist vermijdt het al te formele: "meneer de minister-president" maar verder blijft het een zakelijk gesprek over zakelijke dingen. Een gesprek tussen twee heren dus.
In de kolom "vraagsoort" noteer ik welke elementen een vraag aanduidt ten opzichte van het middels de vraag geïnviteerde antwoord. Daarbij onderscheid ik de volgende categorieën[20]: 1a. vragen naar zaken (reïsche vragen, "facts", aangeduid met F); 1b. vragen naar kommentaar (aangeduid met C). Elk van deze soorten kan weer 2a. vragen naar nieuws (n-vragen) of 2b. naar bevestiging of instemming (i-vragen). Er zijn dus Fn en Fi, Cn en Ci vragen.
Ik volsta hier met een paar voorbeelden:

Fn: Wie wordt de nieuwe staatssekretaris?
Fi: De nieuwe staatssekretaris wordt waarschijnlijk een vrouw?
Cn: Wat vindt u van het gedrag van de heer Den Uyl?
Ci: Vond u het gedrag van Den Uyl niet kwetsend?

In "ons" protocol vinden we het volgende:
I1 is een Fn vraag, I2 kan zowel een In als een Cn vraag zijn.
I3 is een Fi vraag (de plaats op de agenda wordt immers geïmpliceerd door de voorafgaande uitspraken), I4 is eveneens een Fi-vraag ("ik heb begrepen" duidt op een al aanwezige kennis van zaken), evenals I5. Zoals zo vaak wordt er in dit gesprekje weer voornamelijk naar de bekende weg gevraagd: 3xFi en 2xFn, waarvan één misschien als Cn geïnterpreteerd moet worden.
Hierbij is het de vraag of de categorieën sluitend genoeg zijn, of de toepassing ervan niet te sterk afhankelijk is van de interpretatie door de toevallige observator en dienst toevallige kennis van aktualiteit. Ik probeer het probleem te voorkomen door C te reserveren voor die vragen die duidelijk naar een waarde-oordeel of een opinie vragen en i voor díe vragen die eventueel met een eenvoudig "ja dat is inderdaad zo" of "nee dat is inderdaad niet zo" beantwoord kunnen worden. Het woordje "inderdaad" is hier cruciaal bij. We zouden bij dat soort vragen van "inderdaad-vragen" kunnen spreken.
De volgende kolom geeft heel in het kort het "onderwerp van gesprek" aan. Ik zal daar nu niet verder op ingaan: de problematiek rond thema-rhema etc. is u genoeg bekend uit de literatuur[21]. Alleen aan dat probleem zou VIOT een konferentie kunnen wijden. Ik meen dat K1, K2 en K4 thema's introduceren, dat K3 een uitbreiding is van K2, dat R2 een subthema introduceert in K2 en dat K5 een subthema introduceert bij K4.
De laatste kolom van dit analyse-formulier –en als uw papier breed genoeg is kunt u andere kolommen toevoegen, als ze maar specifikaties van Th, S, I of P zijn– is bestemd voor de notatie van de soort-informatielaag. Daarbij kunt u de indeling van Hymes, Jakobson, Drop of Van Lint volgen, dat doet niet zoveel ter zake, als u maar duidelijk maakt wat u precies bedoelt. In dit voorbeeld maak ik onderscheid tussen teksten die informatie bevatten, die op zaken betrekking heeft (inf.) en teksten die informatie bevatten die op gevoelens en waardepatronen betrekking heeft (aff.). Het laatste doet zich slechts één keer

voor: R2: "het huidige kabinet *kent grote waarde toe* aan . . . ". En in de andere gevallen wordt reïsche informatie verstrekt, al of niet bekend, en van meer of minder belang voor toeschouwer en/of agonisten.

6. Pseudo-dialogen?

Ik wil u even uw huiswerk opgeven; in de eerste plaats natuurlijk het kontroleren van dit schema en in de tweede plaats moet u eens proberen om dat interview door Tromp (bijlage 2b) te analyseren. In R3 staat: "Ik vind het vermakelijk hoe geavanceerd uw techniek is om mij informatie te ontlokken, die ik niet van plan was te geven." Hier levert de conagonist kommentaar op de verbale strategie die door de protagonist is uitgevoerd, iets dat Van Agt wel vaker doet en dat ik bij Den Uyl in geen van de interviews die ik onderzocht heb, heb gevonden. Van Agt doet dat wel. Je vraagt je alleen af, wat is er zo geavanceerd in die techniek? Die vraag heb ik niet kunnen beantwoorden, want ik vind hem helemaal niet zo geavanceerd. De protagonist blijft gewoon even doorvragen. Wilt u ook eens naar I4 kijken met name naar de laatste zin. "Ook dit werd door Dries van Agt erkend" en dan komt R4 "Er is tot nu toe... enz." en vergelijkt u dat met het slot van I1. Dit protocol is gepresenteerd als een *gespreks*protocol, maar als je dit zo leest, dan krijg je toch sterk de indruk dat er sprake is van een montage waarbij m.n. de R's het karakter dragen van citaten, bandcitaten, die bij Invitaties zijn ingevoegd. Ik kan dat niet bewijzen. Ik beweer dat op basis van een aantal veronderstellingen omtrent gesprekskonventies, die mij zeggen dat je op die manier niet spreekt over je gesprekspartner, zelfs niet tegenover een publiek. Als je dan kijkt naar I5, waarmee trouwens dit gesprekje wordt afgesloten, dan tref je daar eenzelfde tendens aan.

Tenslotte wil ik het nog even hebben over het nonsens-gesprek, ontleend aan Appel[22] e.a. waarvan Appel zegt dat dat geen gesprek is, dat het een schijndialoog is van "mensen die eerder langs elkaar heen schijnen te praten dan met elkaar"[23]. We zullen even kijken of dat zo is. "Weet u misschien hoe laat het is? ", dat is een aanbod, en wel een vraag. "Es even kijken" is een adekwate reaktie op die vraag, want als ik zeg "Weet u hoe laat het is", dan mag mijn conagonist best eerst even kijken, dat is een hele acceptabele, passende reaktie. Dus in eerste instantie is hier sprake van een complementaire verhouding. Daarop volgt echter een thematisch niet konsekwente tegenvraag: "een theelepeltje gemberpoeder? ". Dat is een tegenvraag, waardoor het oorspronkelijke aanbod geneglecteerd, eenvoudigweg verwaarloosd wordt door een eigen tegenaanbod. Het is niet lief om dat te doen, maar de eerste spreker, de protagonist, is nog veel harder: Die kent een vaste kombinatie van aanbod en reaktie die in deze situatie bruikbaar zou zijn. Als P aan C een dienst vraagt en C bewijst P die dienst dan zegt P daarna "dank je wel" en daar is het passende antwoord van C op: "graag gedaan". Eigenlijk had C (de conagonist) hier moeten antwoorden met "graag gedaan", nadat P (de protagonist) "dank je wel" had gezegd, maar C (de conagonist) is te beroerd om de gevraagde dienst te willen uitvoeren. De protagonist reageert bijzonder snedig op dat gebrek aan bereidheid door zelf het tweede gedeelte van die vaste kombinatie maar uit te spreken: "graag gedaan". en zo C de woorden uit de mond en de conversationele wind uit de zeilen te nemen. Daarmee oefent de protagonist in dubbele zin kritiek uit op het gedrag van de conagonist. Er valt nog veel meer over te zeggen, maar alleen uit dit stukje analyse blijkt al hoe aanvechtbaar het is om van een dialoogje, zelfs een verzonnen dialoogje, te zeggen dat het geen echte dialoog is.

Een dergelijke uitspraak mag alleen berusten op een zorgvuldige analyse. En dan is het wellicht beter om niet een dialoog te verzinnen, maar eens een dagje goed te luisteren naar wat mensen zeggen. Tien tegen een dat je dan wel een aantal voorbeelden vindt van schijn-dialogen.[24]

Sektie Taalbeheersing
Nederlands Instituut
Rijksuniversiteit Groningen

Noten

(1) Het volgende is een slechts licht gekorrigeerde uitwerking van de bandopname van de inleiding die ik tijdens het congres heb gehouden. Ofschoon stijl en betoogtrant nu wel wat twijfels bij me oproepen, leek het me toch beter maar gewoon te drukken wat ik verteld heb, liever dan terwille van de druk de historie te vervalsen.

(2) Zie bijlage 1–4, p. 119–124.

(3) Appel (1976, p. 76).

(4) Ik meen dat dit model redelijk voldoet aan modeltheoretische eisen t.a.v. operationaliteit, syntaxis, semantiek en pragmatiek. Zie o.a. Bertels & Nauta (1969, par. 5 en 6).

(5) Appel (1978), noemt dit een pseudo-systematiek. DAt brengt mij in verwarring. Een pseudo-systematiek is natuurlijk geen echte systematiek, maar iets dat net een echte systematiek lijkt. Hoe bepaal je nu of een systematiek een echte of een niet-echte systematiek is? En als dit een pseudo-systematiek is, hoe zou dan de "echte" systematiek voor dialogen er uit moeten zien?

(6) Zie ook Van Lint (1977).

(7) Hier smokkel ik een theoretisch uitgangspunt binnen: Ik denk dat "gewone" konversatie –het gesprekje op straat met de buurman, de borrelkout, de theepraat– de basisvorm is, waarvan vraaggesprek, counseling-gesprek, verkoopgesprek, audiëntie, verhoor, sollicitatiegesprek, enz. gestileerde varianten zijn. Een volgende veronderstelling is dat de niet-gestileerde konversatievormen juist door hun gebrek aan stilering moeilijk beschrijfbaar zijn, en dat het voor het verkrijgen van inzicht in de patronen van konversatie daarom handiger is om te beginnen met het onderzoek naar de struktuur van een gestileerde variant als bijvoorbeeld het vraaggesprek. En nu ik toch bezig ben: ik denk dat monologen, trialogen en polylogen weer varianten zijn van de dialoog, en dat de verschillende vormen van schrijftelijk taalverkeer weer varianten zijn op de monoloog. Kortom, als je eenmaal de dialoog hebt, dan heb je alles.

(8) Bales (1950).

(9) Een bijzonder interessante wijze van procedure analyse van therapeutische gesprekken in Bandler (1975) op basis van transformationele grammatica.

(10) Stemerding (1973, p. 42–47) noemt het ellebogenwerk, de opposant, het stille verzet, de kat-uit-de-boom-kijkers, de ja-knikkers, de onechten, de hobbyist.
Roels (1972, p. 26–36) noemt o.a.: de betweter, de verwaande, de negatieve, de agressieve, de praatvaar en de omslachtige, de zwijger en de schuchtere, de stokpaardberijder.
Sattler & Miller (1968, p. 338–340) noemen: the organizer, the clarifier, the question-type Investigator, the man with the Facts, the Energizer, the Creator of Ideas (etc.).

(11) Zie noot (7).

(12) Wie "verbetering" zegt, hanteert een norm. Waarschijnlijk een sociale norm. De hantering van sociale normen heeft ethische implikaties. Juist een discipline als taalbeheersing moet aandacht hebben voor de eigen ethische implikaties. Zodra ik iemand hoor zeggen "verbetering van kommunikatie", wil ik weten wie er dan eigenlijk beter van wordt, en of dat zo nodig moet, en of er dan niemand op achteruit gaat. Bovendien berusten suggesties voor "verbetering" helaas in de praktijk meestal op conventionele esthetische inzichten. De hele axiologie van taalbeheersing en taalbeheersers is nog een onverwantwoord-onontgonnen gebied. Wat ons niet weerhoudt van goeroe-isme en het verbeteren van kommunikatie, de wereld, het onderwijs of wat dan ook.

(13) Zie ook Hundsnurscher (1974).

(14) Zie ook Hein (1976) en Van Lint (1978a).

(15) Ondanks de uitvoerige bibliografie in Egli (1976).

(16) Harvey (1953), besproken in Goodlad (1971), onderzoekt zijn materiaal op 510 variabelen als vorm van kwantitatieve content analysis.

(17) Zie Van Lint (1977, p. 39–44, bijdrage over spreekstandpunten door Klaas-Wybo van der Hoek).

(18) Van Lint (1979).

(19) De bespreking van de kolommen aanspreking, vraagsoort, thema en informatielaag maakte door tijdgebrek geen deel uit van de inleiding. Ze is hier toegevoegd conform de toezegging die ik tijdens de inleiding gedaan heb. Noodgedwongen moet ze beperkt blijven. Voor uitvoeriger informatie verwijs ik naar Van Lint (1978b).

(20) Zie noot (15).

(21) Gülich & Raible (1977), Posner (1972).

(22) Zie noot (3).

(23) Overgenomen door Dik in Tervoort (1977).

(24) Over "echte" pseudo-dialogen zie o.a. Pfister (1977, p. 181-184).

Literatuur

Appel, R.
1978 'Taalspelletjes met een ministerpresident', *NRC-Handelsblad*, 5-5-1978, CS, p.5, (recensie Van Lint 1977).

Appel, R., G. Hubers & G. Meyer
1976 *Sociolinguistiek*, Utrecht: Het Spectrum.

Bales, R.F.
1950 *Interaction Process Analysis: A method for the study of small groups*, Cambridge, Mass: Addison-Wesley Company.

Bandler, R. & J. Grinder
1975 *The structure of magic. A book about language and therapy*, Palo Alto, California (Science and behaviour books).
(Vert. door A. de Haas als: *Structuur van de magie, een boek over taal en therapie*, Baarn: Ambo 1977).

Bertels, K. & D. Nauta
1969 *Inleiding tot het modelbegrip*, Bussum: de Haan.

Dik, S.C.
1977 'Wat is pragmatiek?', B. Tervoort, *Wetenschap en taal*, Muiderberg: Coutinho.

Goodlad, J.S.R.
1971 *A sociology of popular drama*, London: Heineman.

Gülich, E. & W. Raible
1977 *Linguistische Textmodellen*, München: Fink.

Harvey, J.
1953 'The Content Characteristics of Best-Selling novels', *Public Opinion Quarterly*, 17, p.91-114.

Hein, N.
1976 'Ansatz zur strukturellen Dramenanalyse (anhand von Harold Pinter)'. W.A. Koch (ed.), *Textsemiotik und strukturelle Rezeptionstheorie*, Hildesheim, enz., p. 119-213.

Hundsnurscher, F.
1973 'Einfaches Performanzmodel', *Funk-kolleg Sprache* I, (par. 4), Frankfurt/M.: Fischer.

Koch, W.A. (ed.)
1976 *Textsemiotik und strukturelle Rezeptionstheorie,* Hildesheim, enz., p. 119-213.

Pfister, M.
1977 *Das Drama, Theorie und Analyse,* München: Wilhelm Fink.

Posner, R.
1972 *Theorie des Kommentierens. Eine Grundlagenstudie zur Semantik und Pragmatik,* Frankfurt/M.: Athenäum.

Roels, R.
1972 *Discussiëren en vergaderen*, 4e druk, Groningen: Wolters–Noordhoff.

Sattler, W.M. & N.E. Miller
1968 *Discussion and Conference*, 2e druk, Englewoods Cliffs, New Jersey: Prentice Hall.

Stemerding, A.S.
1973 *Vergadertechniek en groepsgesprek*, 2e druk, Alphen aan de Rijn: Samson.

Tervoort, B.
1977 *Wetenschap en taal,* Muiderberg: Coutinho.

Lint, P. van
1978a *Openingsverschijnselen in (vraag)gesprekken. Een poging tot synthese van dramaturgie en gespreks-theorie,* Groningen: Nederlands Instituut (instituutsbundel).

Lint, P. van
1978b *Vormen van taalverkeer, een elementaire inleiding in de retorica van de communicatie,* Groningen: Xeno (in voorbereiding).

Lint, P. van
1979 *Als ik spreek, spreek ik als minister. Interactie, procedurewacht en spreekstandpunten in de T.V.-interviews met Van Agt en Wiegel in 1978,* Groningen: Xeno (in voorbereiding).

Lint, P. van, K.W. v.d. Hoek & R. Kagie
1977 *„Ja kijk, mag ik dit zeggen ...". Opmerkingen over de verbale strategieën van een ministerpresident en zijn ondervragers in elf televisieinterviews van januari tot maart 1976,* Groningen: Xeno.

Bijlagen

1a. Protocol van een gesprek tussen H. Enkelaar en A. van Agt, genoteerd door de Rijksvoorlichtingsdienst.
1b. Voorlopige schematisering van dat protocol.
2a. Protocol van een gesprek tussen J. Tromp en A. van Agt, genoteerd door de Rijksvoorlichtingsdienst.
2b. Voorlopige schematisering van dat gesprek.
3. Voorlopige schematisering van een nonsensgesprek.
4. Voorbeeld van een uitgewerkt analyseformulier bij een fragment uit een dramatische dialoog.
5a. Een blanco analyseformulier.
5b. Een ingevuld analyseformulier.

Bijlage 1a.

23–12–1977, Met het oog op morgen, NOS, H.II, 23.00 uur

GESPREK MET PREMIER VAN AGT NA AFLOOP KABINETSBERAAD

Henk Enkelaar:
Meneer Van Agt, wat ons allemaal zal interesseren is er liggen natuurlijk nog heel wat wetsontwerpen op de plank. En de oppositie zal zeker bij het komende debat in januari welke worden overgenomen en eventueel uiteraard met wijzigingen. Is daar vandaag over gesproken?

Van Agt:
Zeker, wij bereiden ons natuurlijk op die vragen voor. Vandaar dat ik aan de collega-ministers heb verzocht om na te gaan welke van die in de Kamers aanhangige wetsontwerpen door hen zullen worden overgenomen zonder meer, welke zullen worden gewijzigd, welke eventueel ingetrokken. Het zullen dan beslissingen moeten zijn van het voltallige kabinet, maar daar moeten ze zich nu al op voorbereiden.

Enkelaar:
Nog een actueel puntje. Naar ons ter ore is gekomen zijn de uraniumvoorraden in Brazilië groter dan geschat werden. Nu heeft de heer Van der Stoel even in Brazilië gesproken en geprobeerd daar ook garanties te krijgen dan uranium niet oneigenlijk wordt gebruikt. En dan doel ik een beetje op het hele UCN-projekt, is daar al over gesproken, hebt u daar al gedachten over?

Van Agt:
Ik moet in dit stadium ermee volstaan te zeggen dat ook het huidige kabinet grote waarde toekent aan het scheppen van waarborgen voor een verantwoord gebruik van nucleair materiaal.

Enkelaar:
En het staat en blijft op de agenda staan?

Van Agt:
Het staat op een lijst van zaken die om een beslissing vragen en naar het zich laat aanzien een vrij spoedige.

Enkelaar:
En de laatste vraag, ik heb begrepen dat u gewoon de procedure blijft volgen van uw voorganger, u gaat elke avond ook voor radio en tv uw praatjes houden bij de haard?

Van Agt:
Elke vrijdagavond, ja dan hoop ik uw gast te zijn.

Enkelaar:
En van mijn collega's.

Van Agt:
En van uw collega's.

(letterlijke tekst ongecorrigeerd, RH)

Bijlage 1b.

23.12.'77

K1, I1 : Meneer Van Agt, wat ons allemaal zal interesseren is er liggen natuurlijk nog heel wat wetsontwerpen op de plank. En de oppositie zal zeker bij het komende debat in januari (willen weten) welke worden overgenomen en eventueel uiteraard met wijzigingen. Is daar vandaag over gesproken?

R1: Zeker, wij bereiden ons natuurlijk op die vragen voor. Vandaar dat ik aan de collega-ministers heb verzocht om na te gaan welke van die in de Kamers aanhangige wetsontwerpen door hen zullen worden overgenomen zonder meer, welke zullen worden gewijzigd, welke eventueel ingetrokken. Het zullen dan beslissingen moeten zijn van het voltallige kabinet, maar daar moeten ze zich nu al op voorbereiden.

K2, I2 : Nog een aktueel puntje. Naar ons ter ore is gekomen zijn de uraniumvoorraden in Brazilië groter dan geschat werden. Nu heeft de heer Van der Stoel even in Brazilië gesproken en geprobeerd daar ook garanties te krijgen dat uranium niet oneigenlijk wordt gebruikt. En dan doel ik een beetje op het hele UCN-projekt, is daar al over gesproken, hebt u daar al gedachten over?

R2: Ik moet in dit stadium ermee volstaan te zeggen dat ook het huidige kabinet grote waarde toekent aan het scheppen van waarborgen voor een verantwoord gebruik van nucleair materiaal.

K3, I3 : En het staat en blijft op de agenda staan?

R3: Het stat op een lijst van zaken die om een beslissing vragen en naar het zich laat aanzien een vrij spoedige.

K4, I4 : En de laatste vraag, ik heb begrepen dat u gewoon de procedure blijft volgen van uw voorganger, u gaat elke avond ook voor radio en tv uw praatjes bij de haard?

R4: Elke vrijdagavond, ja dan hoop ik uw gast te zijn.

K5, I5 : En van mijn collega's

R5: En van uw collega's.

Bijlage 2a.

18–2–78, VARA Dingen van de dag, Hilv. 1, 7.41 uur

MINISTER PRESIDENT VAN AGT NA HET KABINETSBERAAD

Tromp:
(. . .) Gisteravond maakte Van Agt bekend dat ruim 60 miljoen is uitgetrokken voor nieuwe activiteiten. Maar in werkelijkheid liggen de verlangens van de verschillende ministers veel en veel hoger. Volgens mijn bronnen gaat het om een bedrag van 1,7 miljard aan nieuwe wensen – over bezuinigingen gesproken – en Van Agt moest dat gisteravond ook erkennen.

Van Agt:
Er was inderdaad heel wat ingediend ja.

Tromp:
1,7 miljard hoorde ik.

Van Agt:
Nou, dat is een knap fors bedrag.

Tromp:
U begint nu te glimlachen, een glimlach van erkenning?

Van Agt:
Ik vind het vermakelijk hoe geavanceerd uw techniek is om mij informatie te ontlokken die ik niet van plan was te geven. Ik vind het leuk om te constateren.

Tromp:
1,7 miljard dus aan beoogde nieuwe activiteiten. Stelt u zich voor dat bovendien nog eens 10 miljard tot 1981 bezuinigd moet worden, en u begrijpt in wat voor gevecht het kabinet zich op dit moment intern bevindt. Maar er is al een oplossing, zij het een tijdelijke. Andriessen heeft namelijk in het kabinetsberaad van 3 februari laten weten dat het financieringstekort op de overheidsuitgaven tijdelijk boven de 5 procent mag stijgen. Dat is technische taal voor een situatie waarin eenvoudig gezegd de regering meer uitgeeft dan ze heeft. Dat bereikt ze door geld te lenen of door de drukpersen van de firma Enschede wat sneller te laten draaien. En het resultaat is dat je dan ook minder hoeft te bezuinigen. Ook dit werd door Dries van Agt erkend.

Van Agt:
Er is tot nu toe, ook bij de opstelling van het regeerakkoord steeds gesproken over het bereiken van een aanvaardbaar financieringstekort op middellange termijn. Zeg inderdaad 1981. En in de beschouwingen is steeds de mogelijkheid betrokken geweest en ook nu nog aanwezig dat het tussen nu en '81 misschien wat meer kan zijn als het maar uitkomt op een aanvaardbaar percentage. Maar u heeft gelijk. Het is niet uitgesloten dat je kunt leven met een groter financieringstekort in de tussenliggende jaren dan je uiteindelijk, d.w.z. 1981 wilt halen.

Tromp:
Dat moet duidelijk zijn, zou je zeggen. Tot slot, wat betekent dit nu politiek? Welnu, het kabinet Van Agt–Wiegel, de kampioenen van de bezuinigingsdrift gaan die pijnlijke operatie uit de weg. Er wordt minder bezuinigd. Men neemt de oppositie voor een belangrijk deel de wind uit de zeilen en de brokken ach, die zijn voor het volgende kabinet.

(letterlijke tekst, WK)

Bijlage 2b.

18.2.'78

K1, I1 : Gisteravond maakt Van Agt bekend dat ruim 60 miljoen is uitgetrokken voor nieuwe aktiviteiten. Maar in werkelijkheid liggen de verlangens van de verschillende ministers veel en veel hoger. Volgens mijn bronnen gaat het om een bedrag van 1,7 miliard aan nieuwe wensen –over bezuinigingen gesproken– en Van Agt moest dat gisteravond ook erkennen.

R2: Er was inderdaad heel wat ingediend ja.

K2, I2 : 1,7 miljard hoorde ik.

R2: Nou, dat is een knap fors bedrag.

K3, I3 : U begint nu te glimlachen, een glimlach van erkenning?

R3: Ik vind het vermakelijk hoe geavanceerd uw techniek is om mij informatie te ontlokken die ik niet van plan was te geven. Ik vind het leuk om te constateren.

K4, I4 : 1,7 miljard dus aan beoogde nieuwe aktiviteiten. Stelt u zich voor dat bovendien nog eens 10 miljard tot 1981 bezuinigd moet worden, en u begrijpt in wat voor gevecht het kabinet zich op dit moment intern bevindt. Maar er is al een oplossing, zij het een tijdelijke. Andriessen heeft namelijk in het kabinetsberaad van 3 februari laten weten dat het financieringstekort op de overheidsuitgaven tijdelijk boven de 5 procent mag stijgen. Dat is technische taal voor een situatie waarin eenvoudig gezegd de regering meer uitgeeft dan ze heeft. Dat bereikt ze door geld te lenen of door de drukpersen van de firma Enschede wat sneller te laten draaien. En het resultaat is dat je dan ook minder hoeft te bezuinigen. Ook dit werd door Dries van Agt erkend.

R4: Er is tot nu toe, ook bij de opstelling van het regeerakkoord steeds gesproken over het bereiken van een aanvaardbaar financieringstekort op middellange termijn. Zeg inderdaad 1981. En in de beschouwingen is steeds de mogelijkheid betrokken geweest en ook nu nog aanwezig dat het tussen nu en 81 misschien wat meer kan zijn als het maar uitkomt op een aanvaardbaar percentage. Maar u heeft gelijk. Het is niet uitgesloten dat je kunt leven met een groter financieringstekort in de tussenliggende jaren dan je uiteindelijk, d.w.z. 1981 wilt halen.

K5, I5 : Dat moet duidelijk zijn, zou je zeggen. Tot slot, wat betekent dit nu politiek? Wel nu het kabinet Van Agt–Wiegel, de kampioenen van de bezuinigingsdrift, gaan die pijnlijke operatie uit de weg. Er wordt minder bezuinigd. Men neemt de oppositie voor een belangrijk deel de wind uit de zeilen en de brokken, ach, die zijn voor het volgende kabinet.

Bijlage 3.

Een nonsensgesprek (ontleend aan Appel e.a.: Sociolinguistiek, blz. 76).

K1, I1 : Weet u misschien hoe laat het is?

R1: Eens even kijken, een theelepeltje gemberpoeder?

K2, I2 : Graag gedaan.

Bijlage 4.

1	Deel van een protocol van een gesprek tussen Tanchelijn en Everwachter. Tanchelijn: opent.	2 SPIR	3 Sub	4 A/R	5 Proc	6 Ron-de	7 Aan-sp.	8 The-ma	9 Leng te	10 Vr.	11 Int.	12 Spr. st.
K1 I1	Waar is de vrouw	il			/	I	–	vr	1 r	F n	inf	
R1	Weggegaan	vz		com	+		–	id	1 r		inf	
K2 I2	Wat? Ik vroeg haar te blijven.	vz		com	+		–	id	1 r	F n	aff	ik – T
R 2	Ik heb haar weggestuurd. Het zijn ketters. Zij moeten niet te lang uit de stad zijn.	vz		com	+		–	C.ag	1 r		aff	ik – leid.
K3 I3	Ketters. Ketters. Waar is dat kruis? Heeft hij het weer omgedaan? Geef mij wat. Ik krijg honger van bidden.	vz af il		sym neg	0/	P.ag 2	–	div	2 r	F n	aff akt.	ik – T
R3	Alleen van bidden?	vz		sym	+	0	–	bid	1 r	C i	aff	O–ond vr
K4 I4	Als je nog eens een vrouw wegstuurt, zorg ik dat je op de brandstapel komt	il		neg	0/	3	je	rel	1 r		exp	ik–T–verr.
R4	Blijf je hier?	il	I	neg	–/		je	P.ag	1 r	F n	inf	0–ond vr.
K5 I5	Ik weet het niet. Ik moet bidden.	vz	R	com	+		–	P.ag	1 r		expr	ik–T
R5	Je bidt veel. Waar vraag je om?	vz	I	com	+		je	P.ag	1 r	F n	inf.	0–ond vr.
K6 I6	Om niets.	vz	R	com	+		–	P.ag	1 r		expr	
R6	Waar denk je dan aan?	vz	I	com	+		je	P.ag	1 r	F n	inf	0–ond vr.
K7 I7	Aan niets. Ik word leeg als een kerk en ik krijg kracht.	vz	R	com	+		–	P.ag	1 r		expr	ik–T
R7	Wat doe je er mee?	vz	I	com	+		je	P.ag	1 r	F n		0–ond vr.
K8 I8	Je vraagt veel, priester.	vz	R	sym	+ –		je pr.	C.ag	1 r		aff	
R8	De een bidt, de ander vraagt.	vz	I	com	+		–	?	1 r		aff	
K9 I9	Wie vraagt krijgt minder dan hij kreeg. Je hebt de ogen van een marter. In Holland worden ze in kooien gehouden. Je knaagt. Je knaagt ook aan mij.	af il	R	sym neg	–	C ag 4	je	C ag rel	2 r		expr	
R9	Neem een appel.	il	I	neg	–		–	P.ag	1 r		akt	
K10 I10	Ik eet de zonde niet.	vz	R	sym	+		–	P.ag	1 r		expr	ik–T
R10	Je denkt vreemde dingen.	vz	I	com	+		je	P.ag	1 r		aff	
	Conclusies:					C ag	hor	P.ag	gelijk		expr. overh.	

DIALOOGANALYSES – ANALYSEFORMULIER

Gesprek:	P/C:	Bijzonderheden:

Koppel	I/R	SPIR	Sub	A/R	Proc. zet	Ronde	Duur	Spr.stp	Aanspr	Vraags.	Thema	Inf.
1	I 1											
	R 1											
2	I 2											
	R 2											
3	I 3											
	R 3											
4	I 4											
	R 4											
5	I 5											
	R 5											
Conclusies:												

Bijlage 5b.

DIALOOGANALYSES - ANALYSEFORMULIER

Gesprek:	P/C:	Bijzonderheden:
23 – 12 – 1977	Enklaar / Van Agt	Met het oog op morgen, Hilversum II, 23.00 uur

Koppel	I/R	SPIR	Sub	A/R	Proc. zet	Ronde	Duur	Spr.stp	Aanspr	Vraags.	Thema	Inf.
1	I 1	il	n.v.t.	vraag	+	1	6	ons allemaal oppositie	meneer	Fn	wetsontwerp	inf.
	R 1	vz/lin		compl.	+	1	7	wij, ik			id.	inf.
2	I 2	af/il		vraag	+	2	7	ons (= hij?) ik	u	Fn cn	garanties ur.	inf.
	R 2	vaf? vz/lin		compl.	+	2	4	ik (MP)	–		kabinet	aff.
3	I 3	vz/lin		vraag	+	2	1	interviewer	–	Fi	id.	inf.
	R 3	vz		compl.	+	2	2	MP	–		id.	inf.
4	I 4	af/il/vaf		vraag	+	3	3	interviewer	u, u, uw	Fi	TV-praatjes vr.	inf.
	R 4	vz/lin		compl.	+	3	1	MP–Van Agt?	uw		id.	inf.
5	I 5	vz/vaf lin/cor		symm.	+	3	1	int. namens int.	–	Fi	collega's?	inf.
	R 5	vz/af/lin		compl.	+	3	1	MP–Van Agt	uw		id.	inf.
Conclusies:				compl.	P-ag leidt	3 rondes	18 18	31V 2MP 2? 2MPVA 2?	3 2	Fi overheerst	3 Th. 2 sub.	inf.